2080 *Talia*

zanotta:

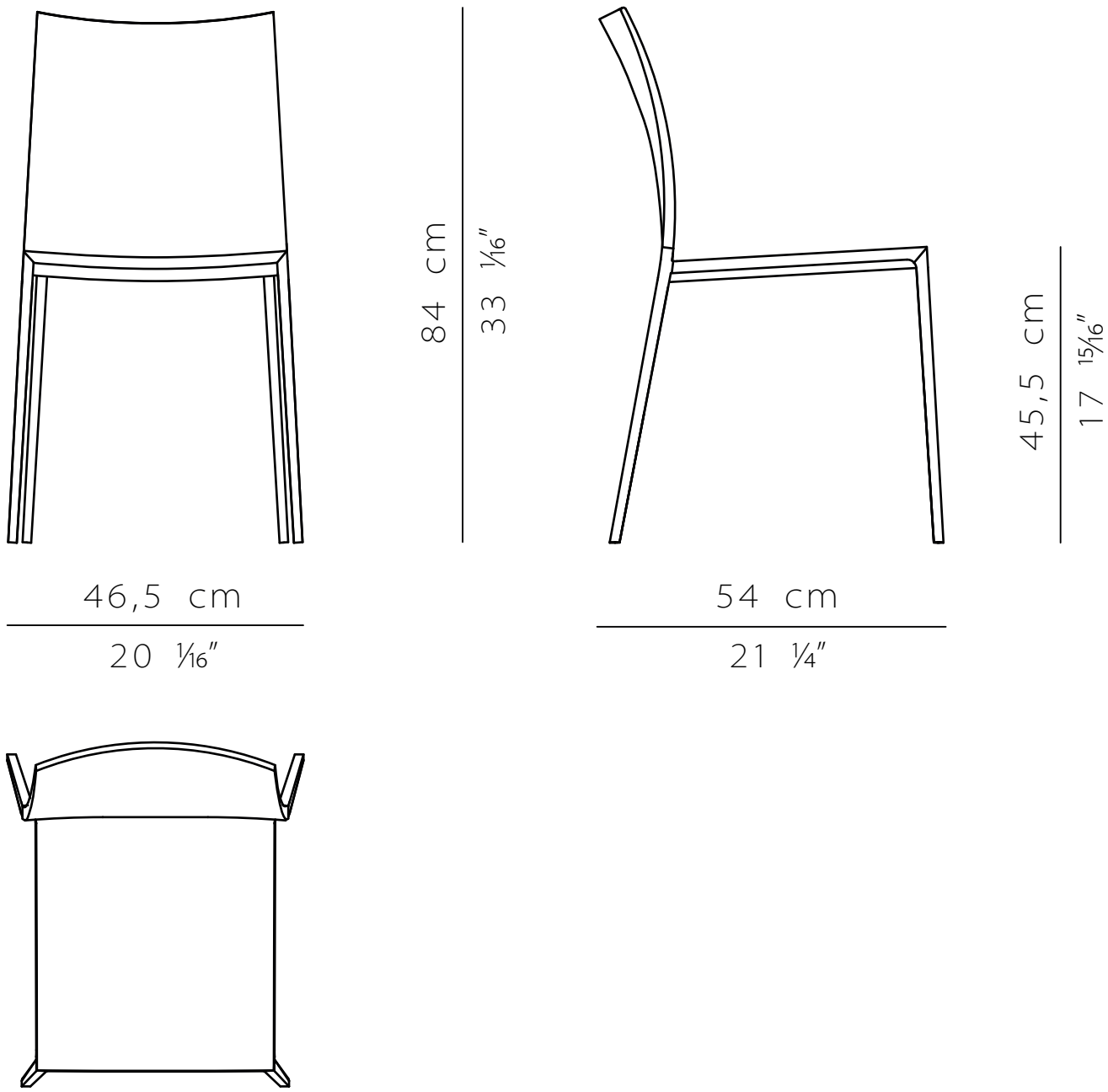

scala 1:10