2285 *Ivo*

zanotta:

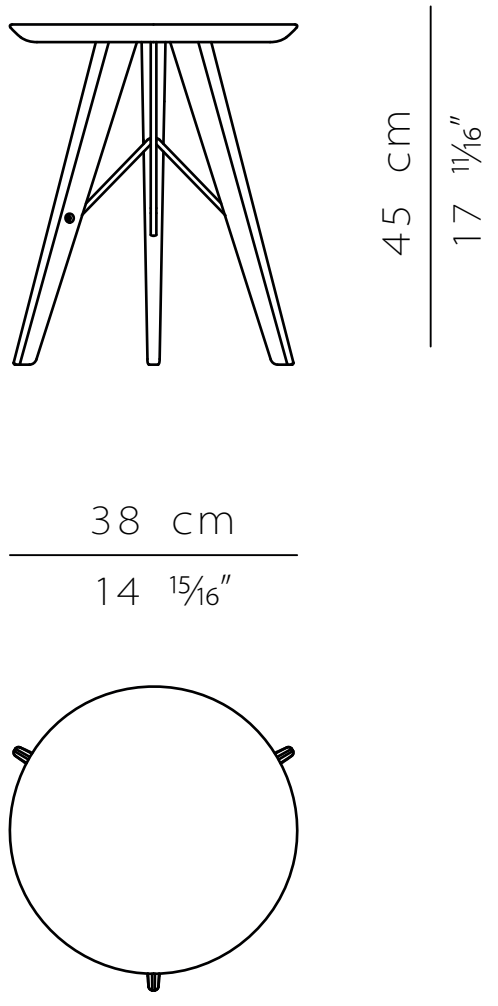

scala 1:10