2286 *Ido*

zanotta:

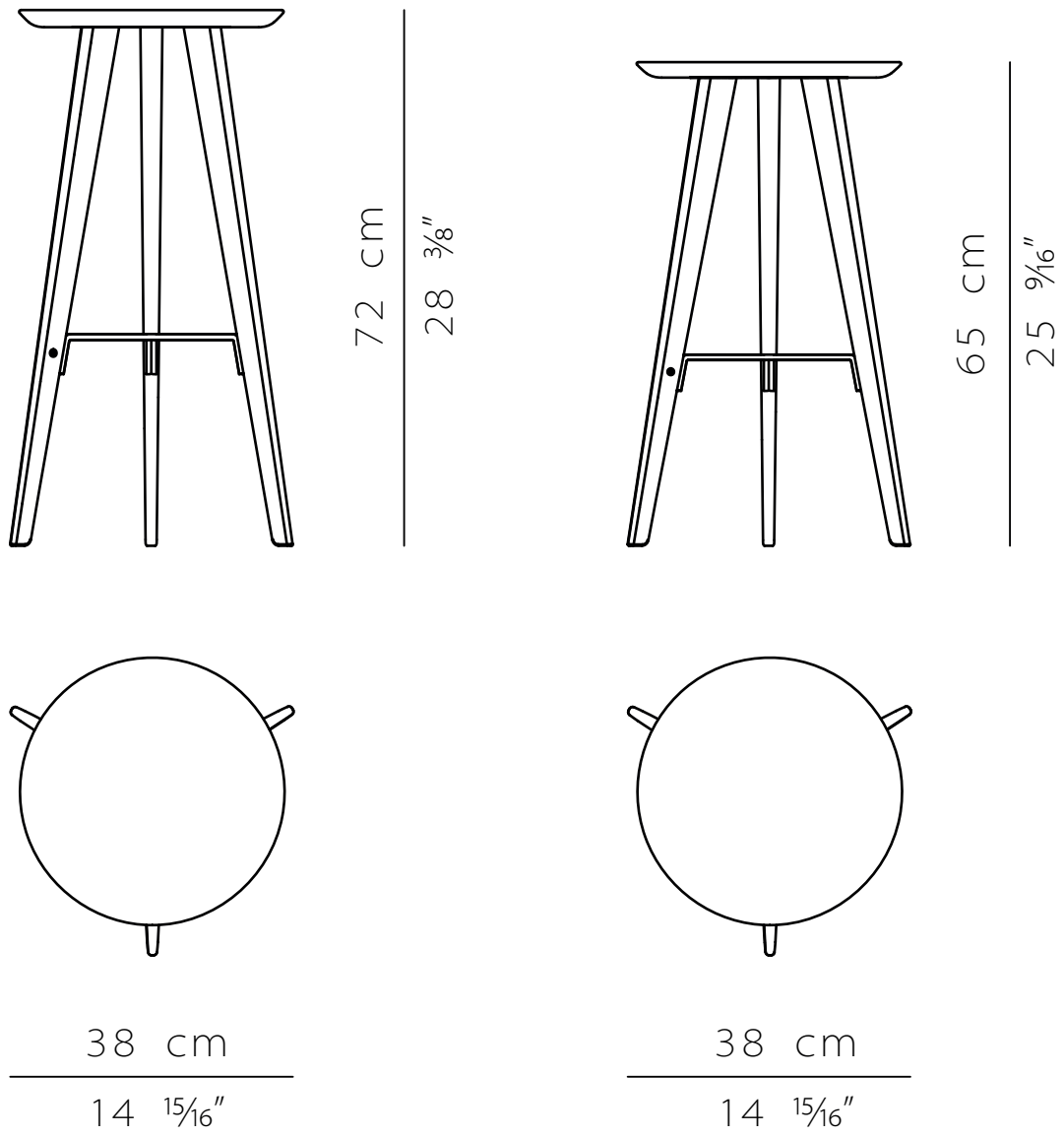

scala 1:10