2552 *Radicequadra*

zanotta:

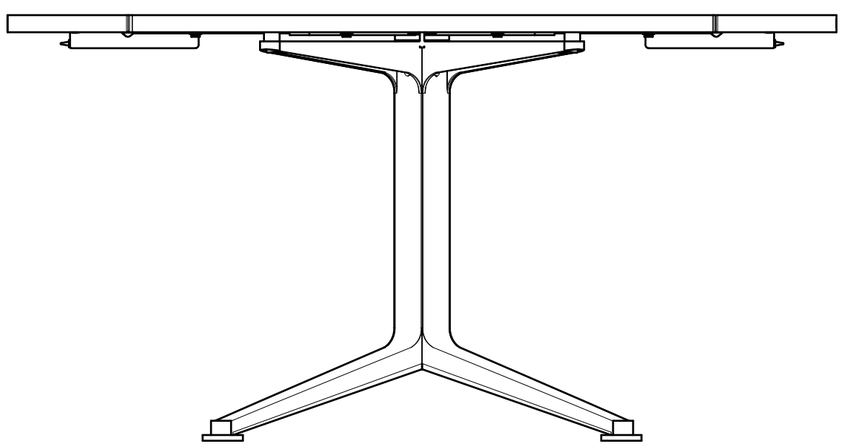

76 cm
29 15/16"

148 cm
58 1/4"

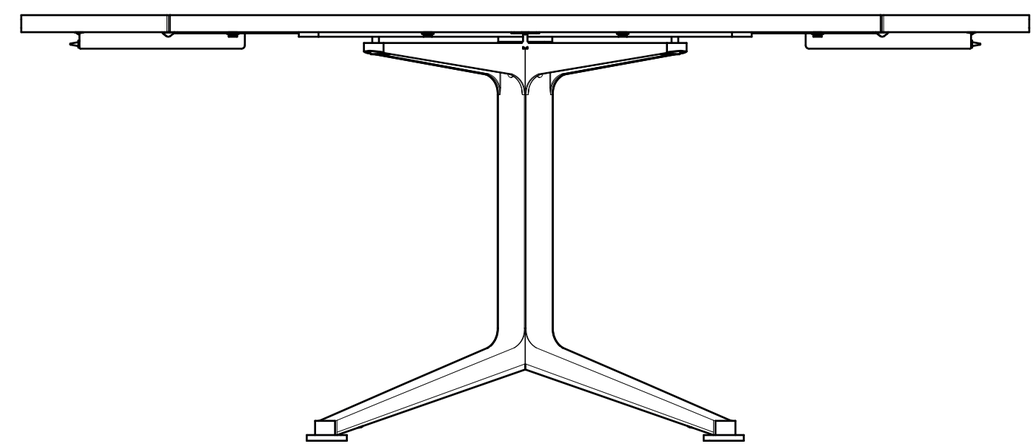

180 cm
70 7/8"

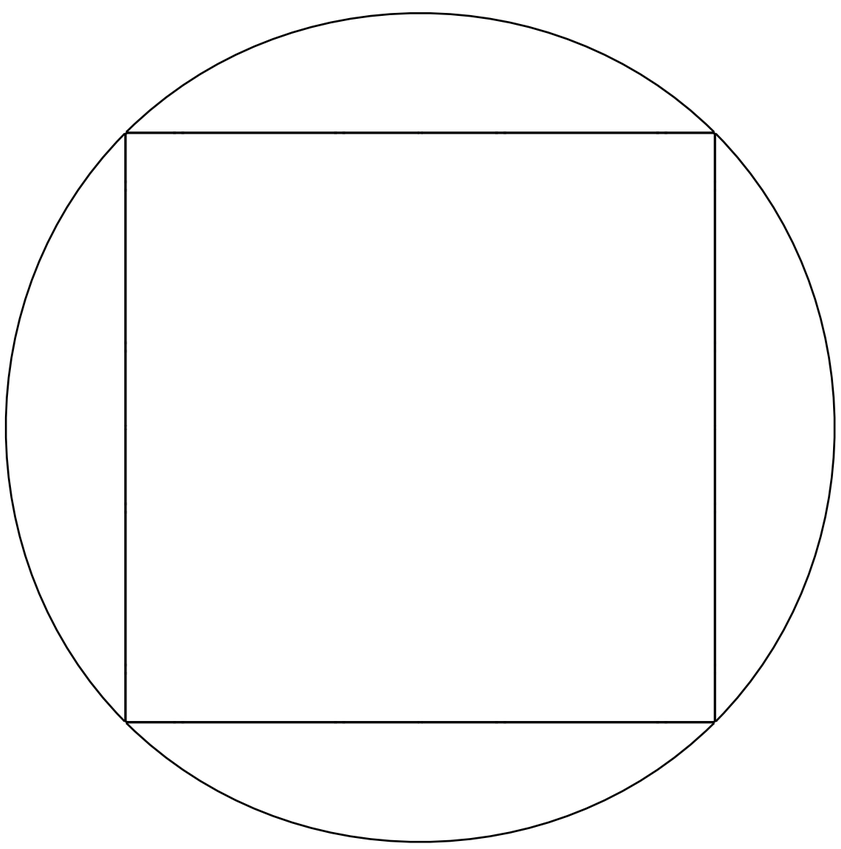

105 cm
41 5/16"

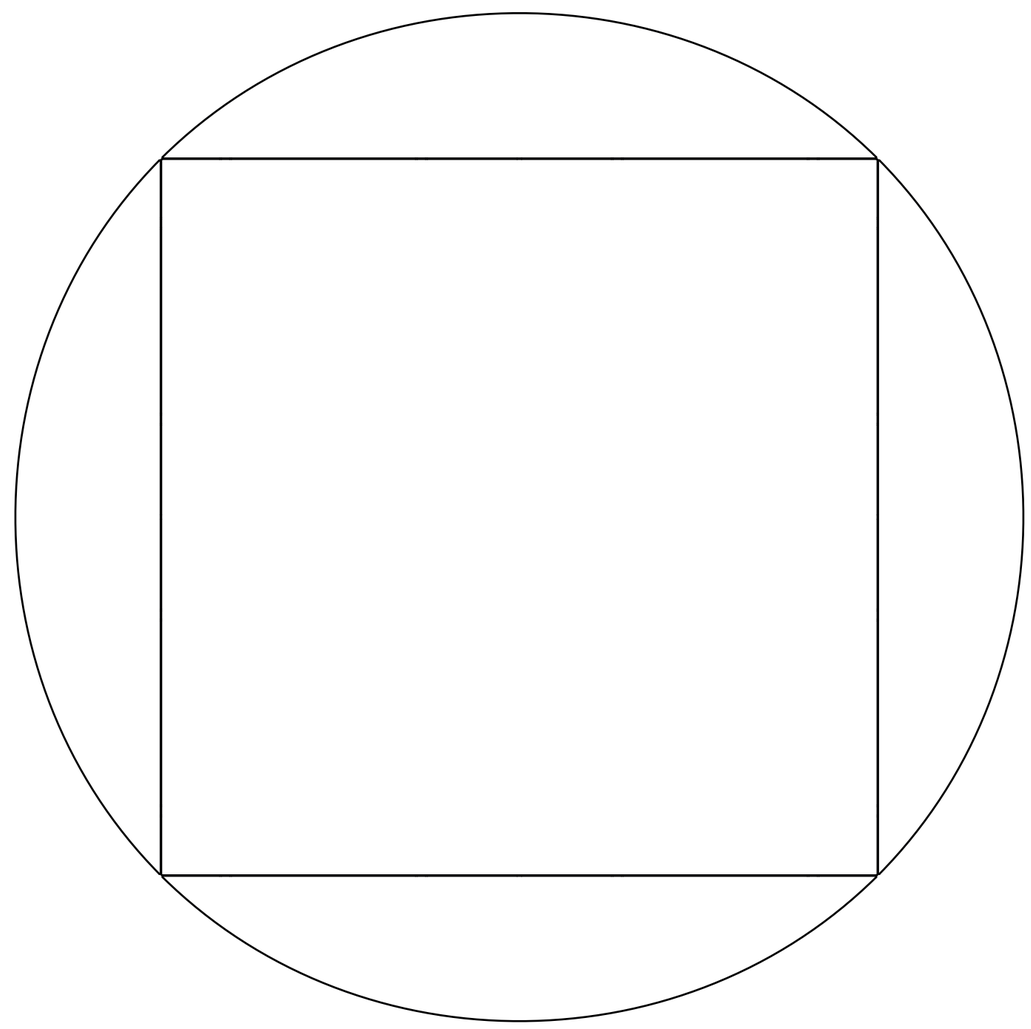

128 cm
50 3/8"

scala 1:10