# **2625** *Poker*

**zanotta:**

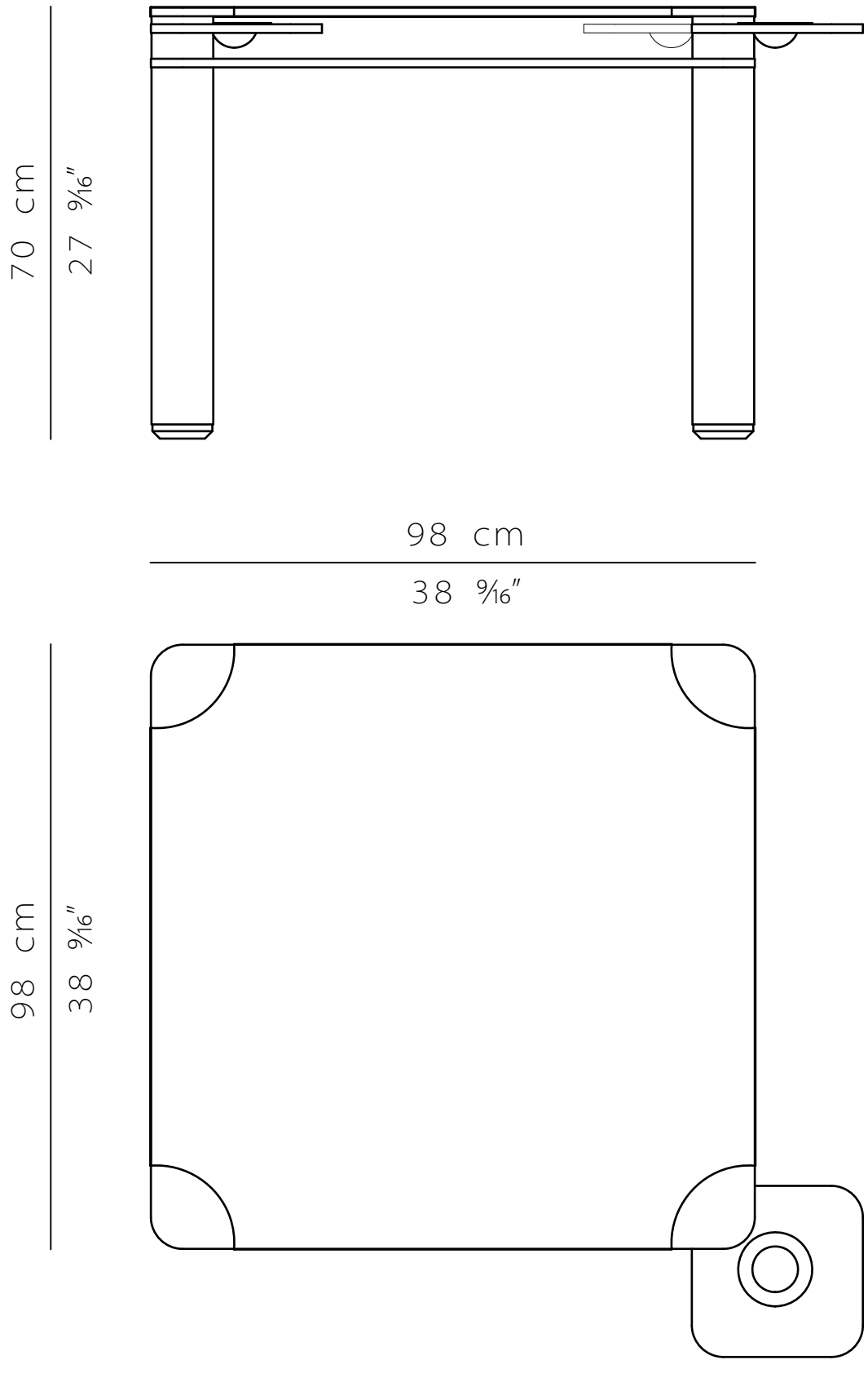


*scala 1:10*