2650 *Leonardo*

zanotta:

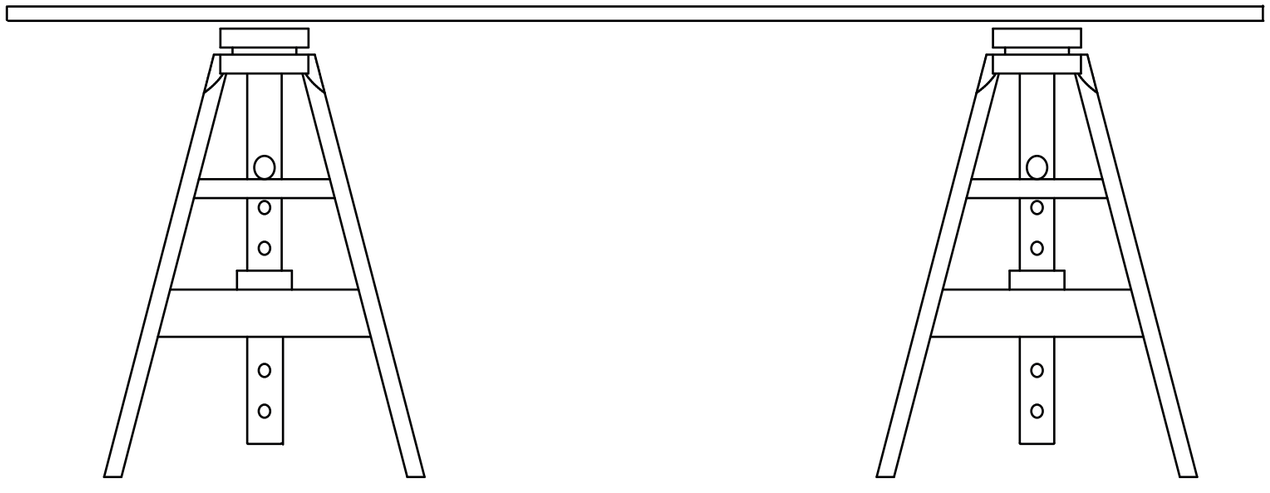

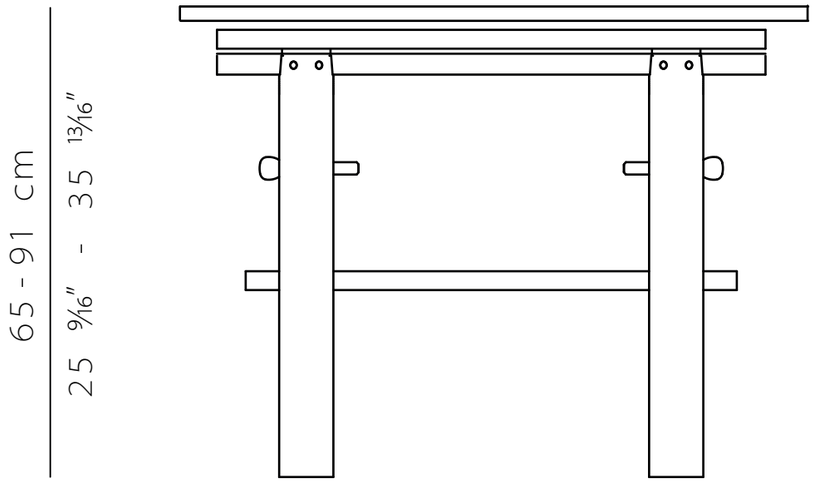

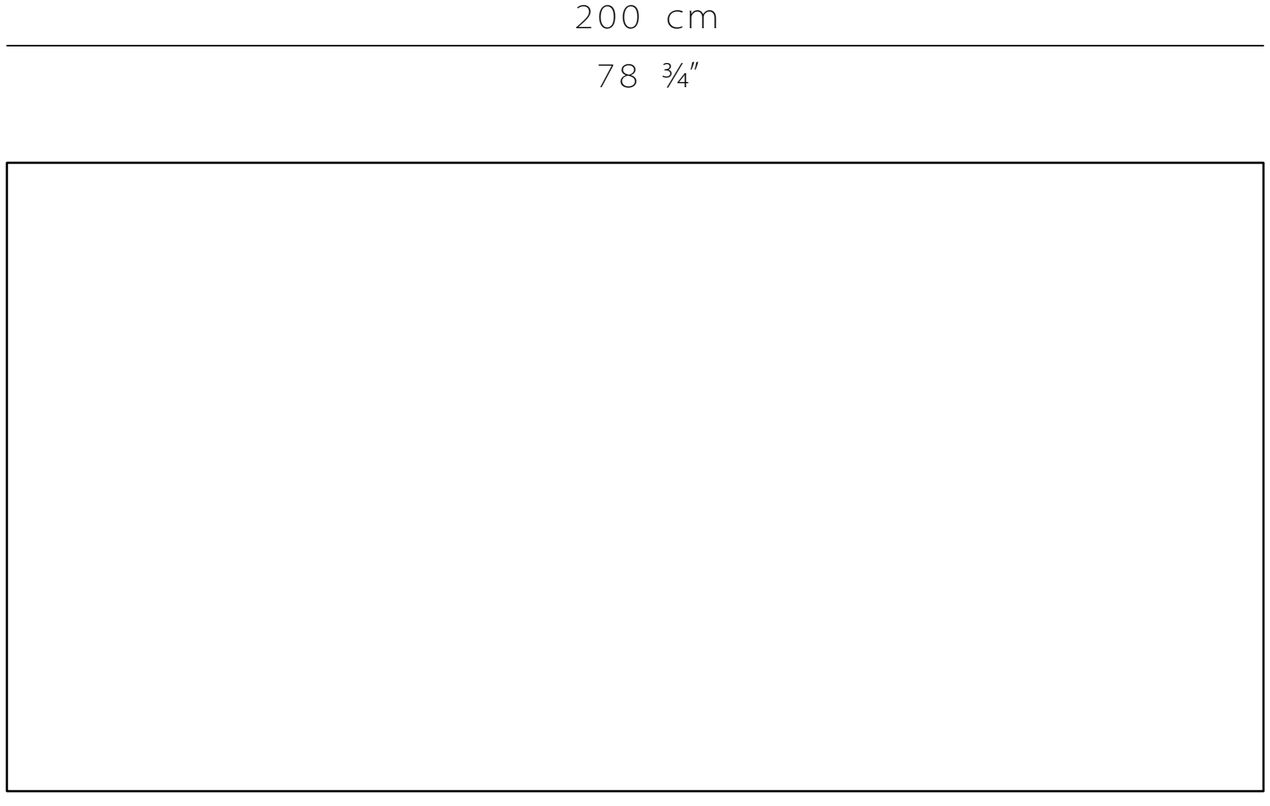

scala 1:10