# **2690** *Cavour*

**zanotta:**

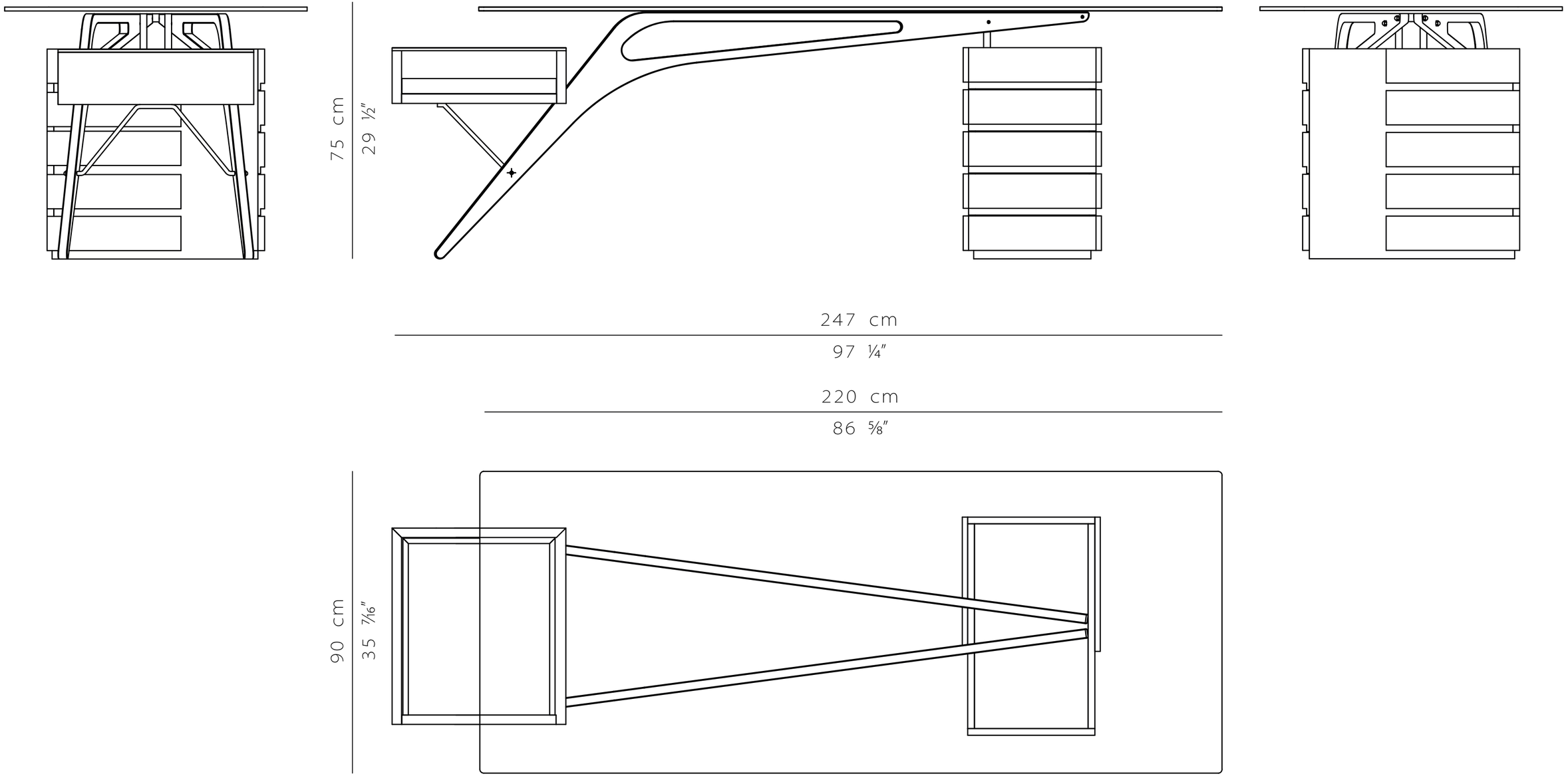


*scala 1:10*