340 *Chichibio*

zanotta:

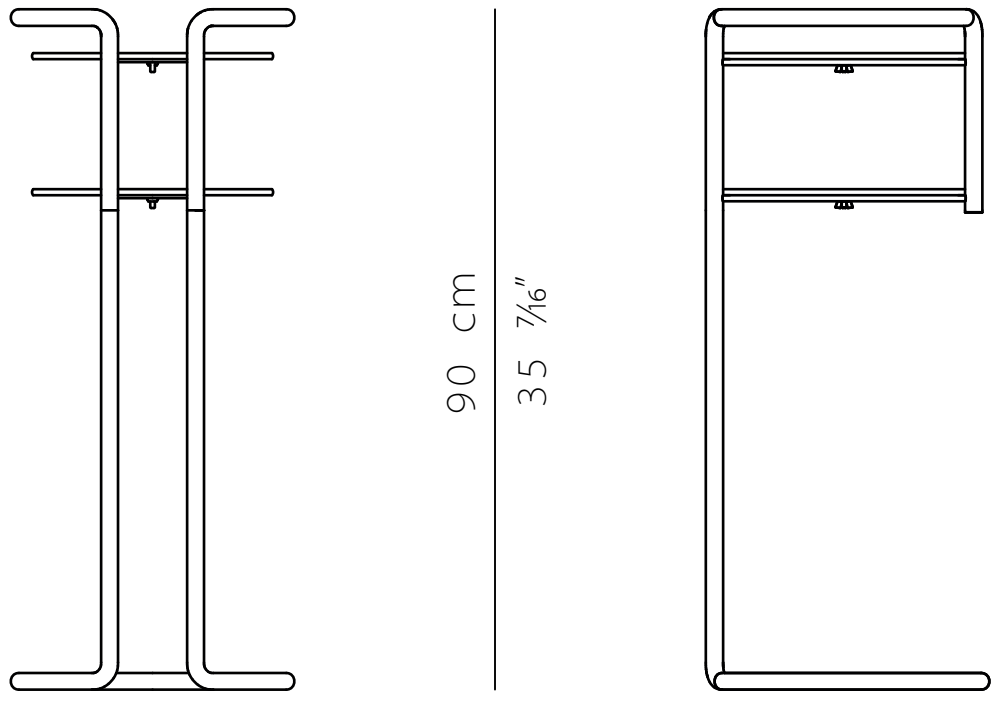

37,5 cm

14 3/4"

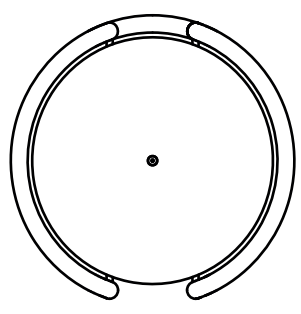

scala 1:10