5000 *Singer*

zanotta:

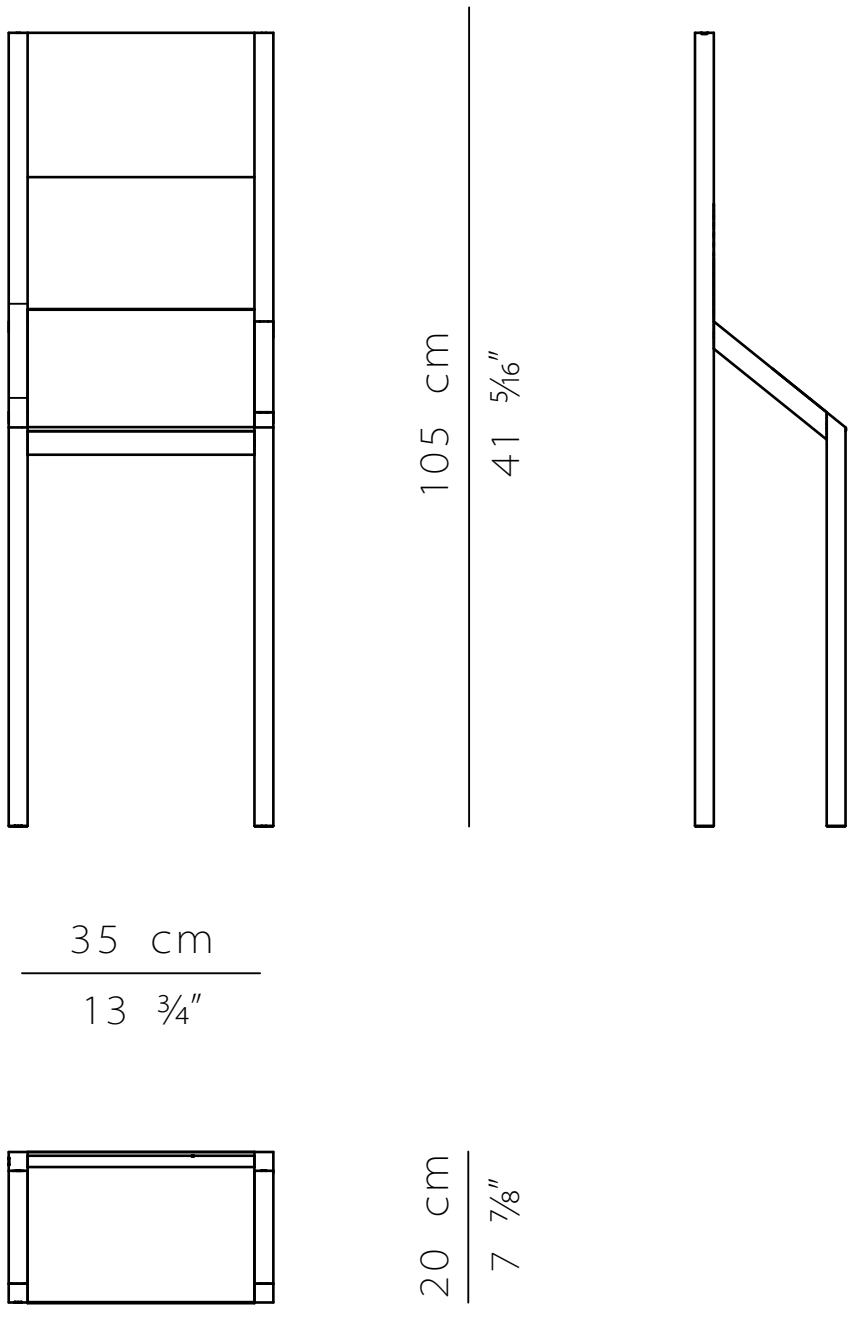

scala 1:10