650 *Sgabillo*

zanotta:

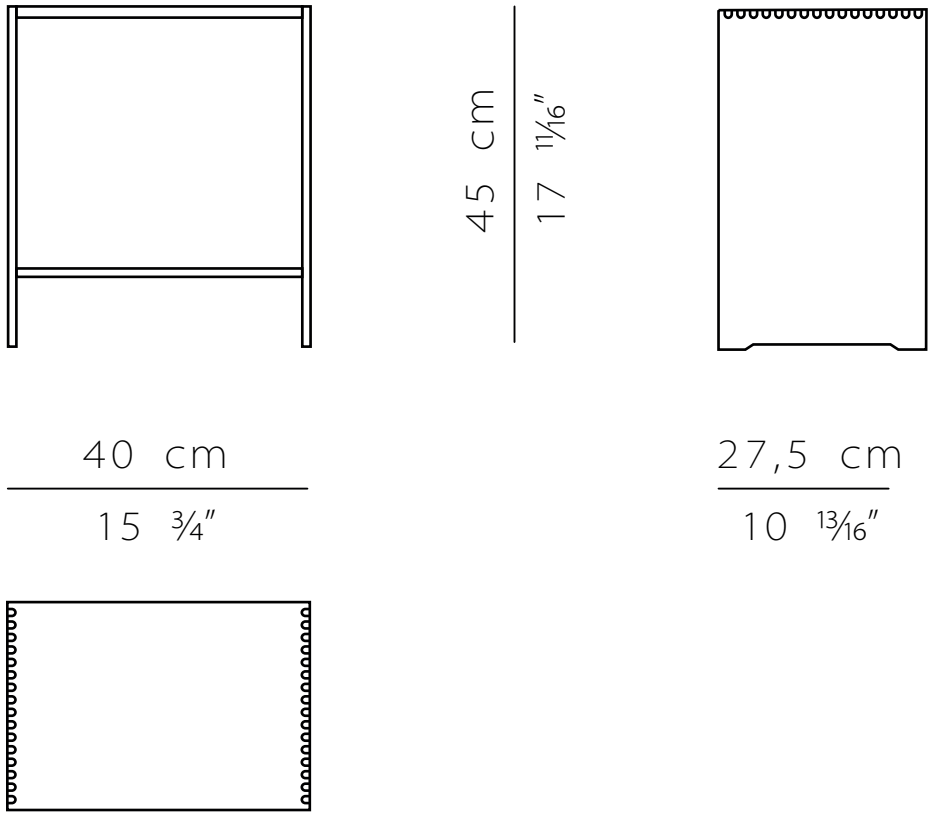

scala 1:10