7020 *Macaone*

zanotta:

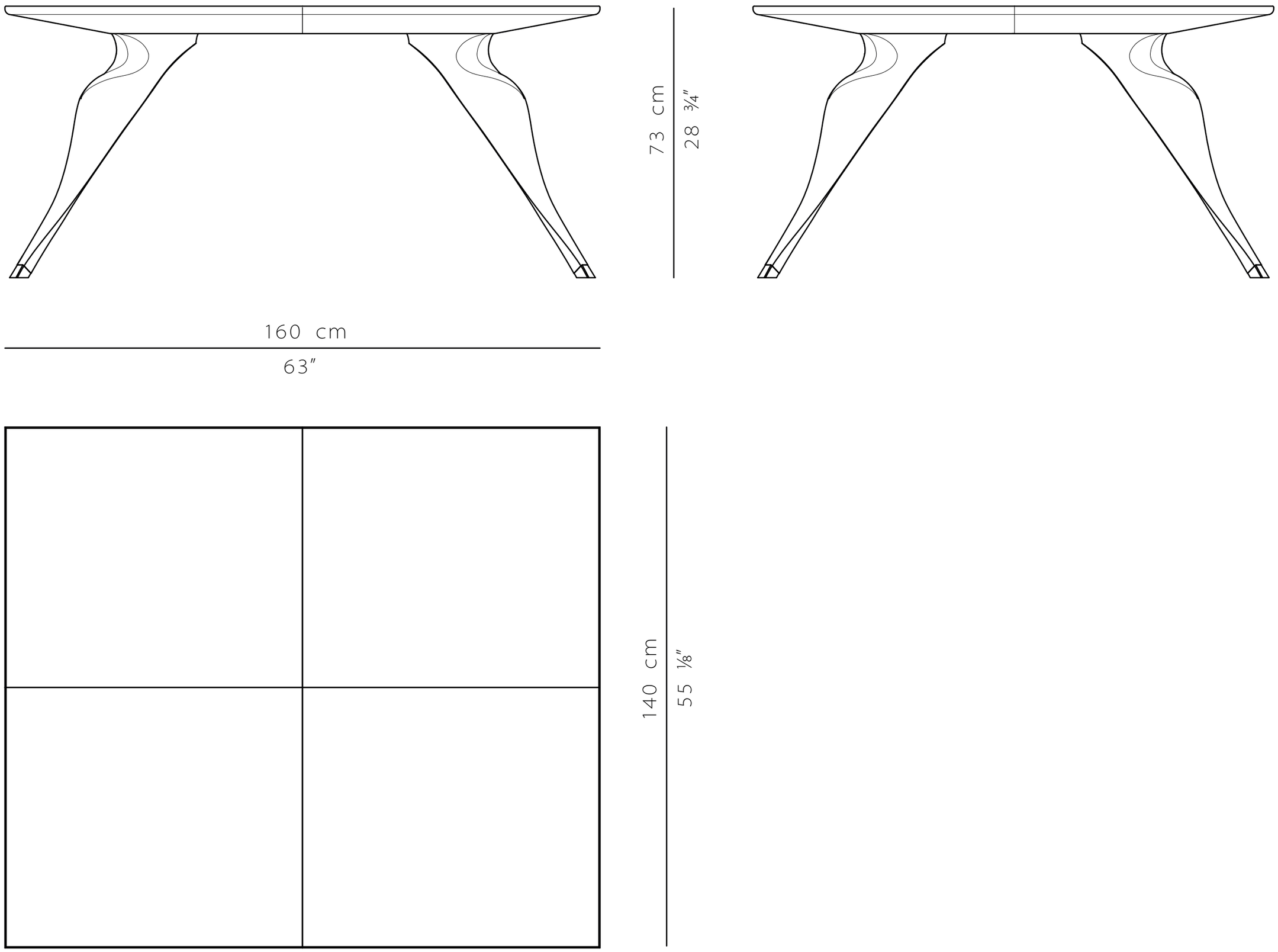

scala 1:10