923 *Nuvola*

zanotta:

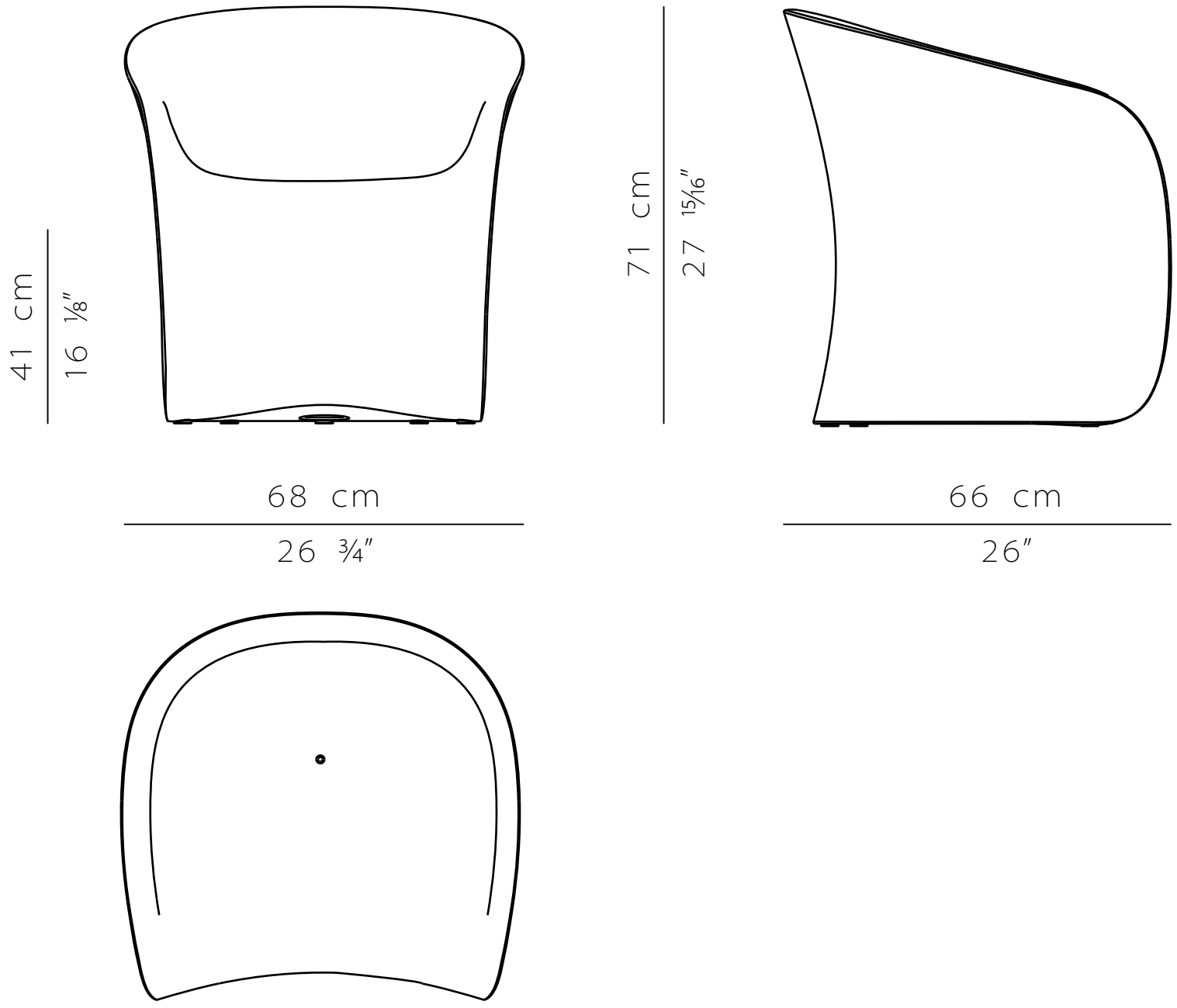

Scala 1:10